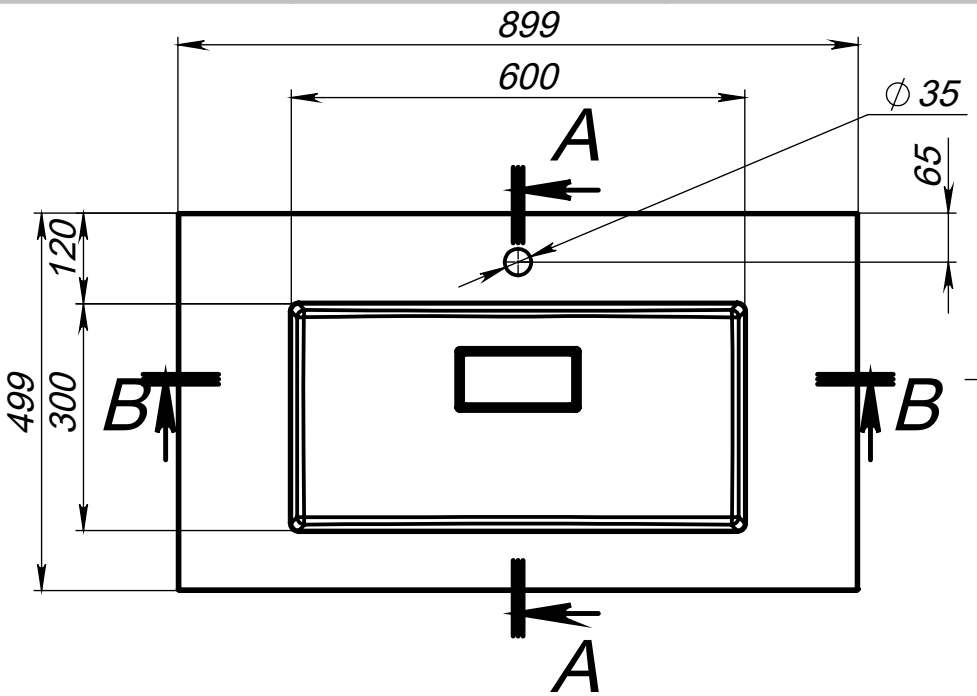


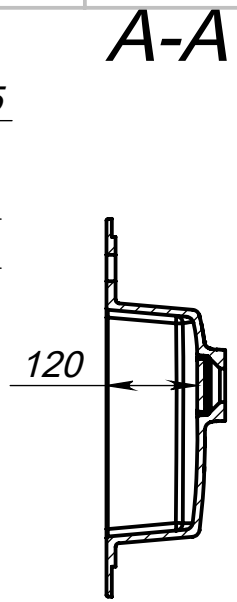


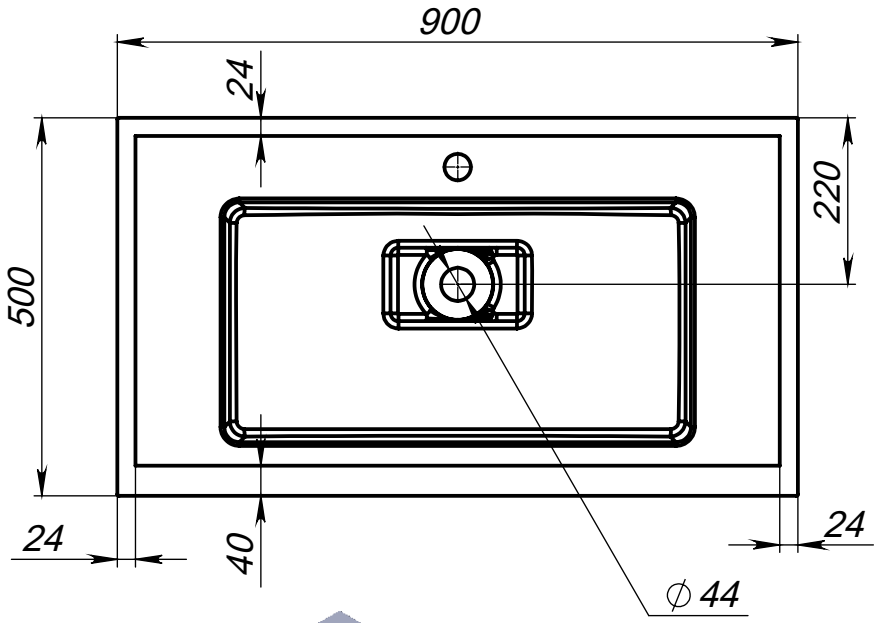


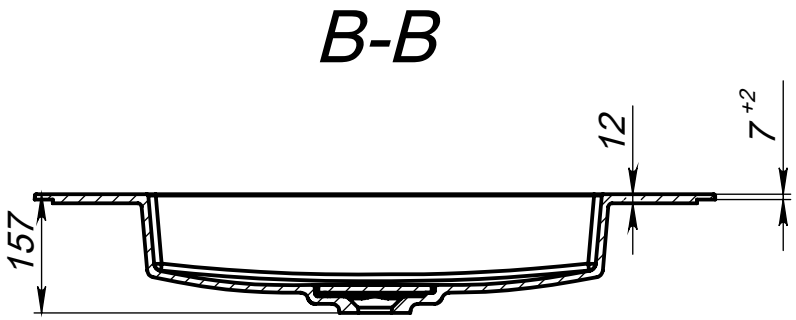


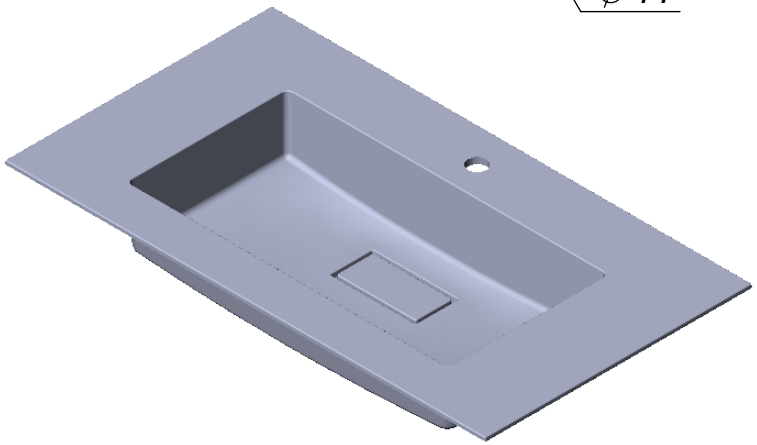

| | | | | | | |
|---|---|---|---|---|---|---|
| Допуск по довжині | +3/-3 мм | Конструктор | Дата проєкту | Похибка по довжині(мм) +3/-3 мм | Масштаб | 1:10 |
| Похибка по ширині | +1,5/-1,5мм | ID проєкту 01.146 | | Назва | Erica 900 | |
| Похибка отвору під змішувач | +3/-3 мм | Miraggio | | № Артикула | | |
| Похибка отвору під перелив | +3/-3 мм | | | Розмір | 900/500 | |
| Похибка по висоті | +2/-2 мм | | | Похибка маси | ±3% | МАСА 14.8 кг |